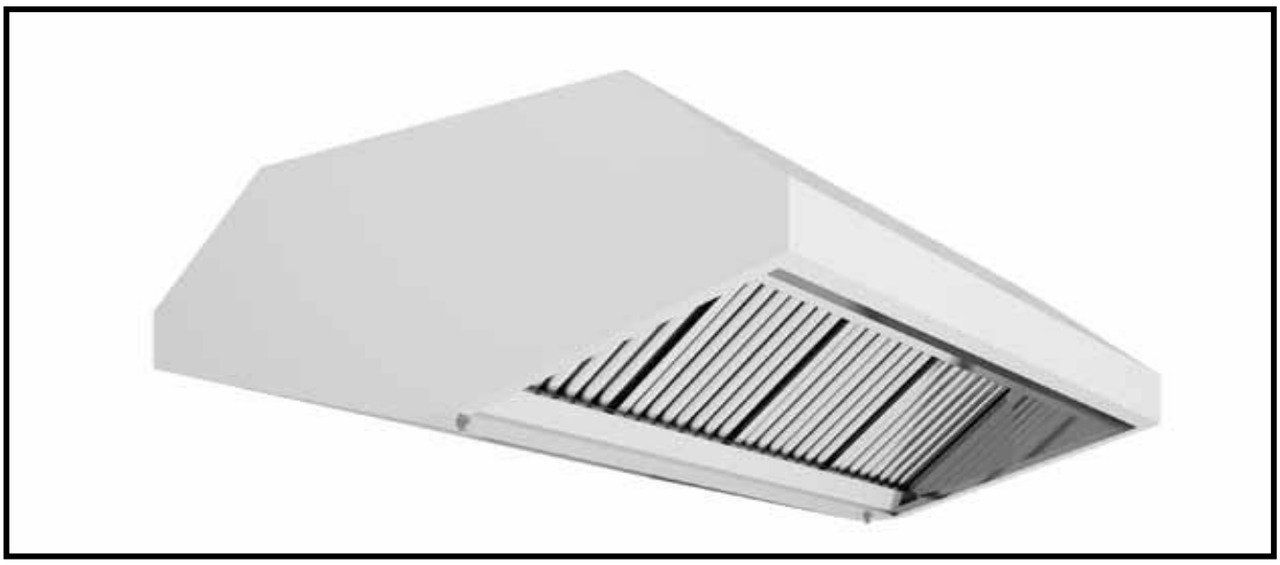

- Fabricado en acero inoxidable AISI-304 18/10, satinado.
- Campana totalmente soldada, con todas las aristas chafadas.
- Techo y respaldo exterior construido en acero galvanizado.
- Incluye filtros de lamas en acero inoxidable AISI 430 de dimensiones estándar 490x490x50mm.
- Tapón de drenaje de acero inoxidable.
- Las dimensiones para las campanas estándar y de 1,5 mm de espesor no varían.

	CCS-150 1cv	**CCS-175 1cv**	**CCS-200 1cv**	**CCS-225 1,5cv**	**CCS-250 1,5cv**	**CCS-275 1,5cv**	**CCS-300 1,5cv**
Dimensiones exteriores (mm)							
Largo	1500	1750	2000	2250	2500	2750	3000
Ancho	1675	1675	1675	1675	1675	1675	1675
Alto	680	680	680	680	680	680	680
Turbina							
Modelo	TI - 12/9 1 cv	TI - 12/9 1 cv	TI - 12/9 1 cv	TI - 12/12 1.5 cv	TI - 12/12 1.5 cv	TI - 12/12 1.5 cv	TI - 12/12 1.5 cv
Potencia (Kw)	0,75	0,75	0,75	1,1	1,1	1,1	1,1
Velocidad (R.P.M)	900	900	900	900	900	900	900
Caudal máx. (m3/h)	5500	5500	5500	7800	7800	7800	7800
Dimensiones de salida (mm)	310 x 343'5	310 x 343'5	310 x 343'5	396 x 343'5	396 x 343'5	396 x 343'5	396 x 343'5

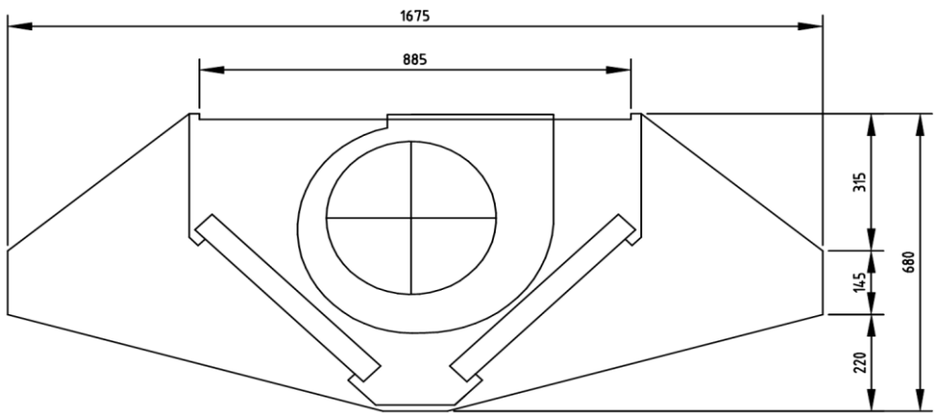

ERATOS SE RESERVA EL DERECHO DE REALIZAR CAMBIOS TÉCNICOS SIN PREVIO AVISO

ISO 9001
ISO 14001
BUREAU VERITAS Certification

www.eratos.es
Tel: 0034 957 513 274
Fax: 0034 957 514 635

Manufacturas Inoxidables ERATOS S.L.
Ctra. Nac. 331 Km. 80,500 Málaga-Córdoba
14900. Lucena. (Córdoba)